VDJ - VDJF

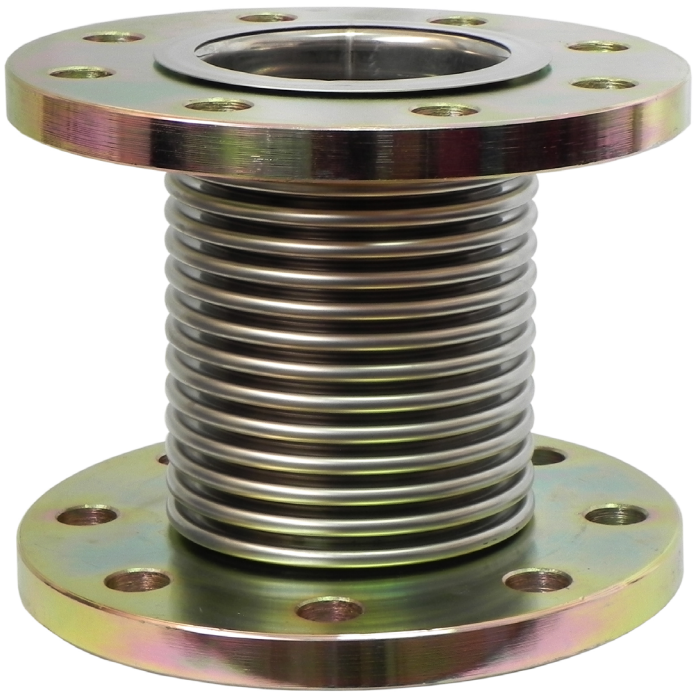

CE 0497

DESCRIZIONE

I giunti compensatori/antivibranti servono per assorbire vibrazioni e cambiamenti di lunghezza nelle tubazioni dovuti a dilatazioni termiche, disallineamenti e spostamenti angolari.

Questa funzione è svolta da un soffietto metallico inserito tra le due connessioni.

In tutte le versioni le parti a contatto con il gas sono in acciaio INOX.

Nelle versioni flangiate le flange sono girevoli, in questo modo è possibile adattarle con maggior facilità alle controflange dell'impianto, evitando così inutili sforzi meccanici sul soffietto.

Test effettuati secondo ISO 10380

Conforme alla Direttiva 97/23/CE (Direttiva PED)

CARATTERISTICHE TECNICHE

- Impiego: gas delle 3 famiglie e aria
- Attacchi filettati maschio Rc: (DN 15 ÷ DN 50) secondo EN 10226
- Su richiesta attacchi filettati femmina (VDJF)
- Attacchi flangiati PN 16: (DN 40 ÷ DN 250) secondo ISO 7005
- Pressione max esercizio: 3 bar
- Temperatura ambiente: -40 ÷ +80 °C

DESCRIPTION

The bellows prevent transmission of vibration and avoid piping length's changes for thermal and pressure expansions, misalignment and angular movement.

That function is made by a metallic bellow with two end-connections.

In all bellows ' s versions the material in contact with gas is stainless steel.

The flanged versions are equipped with rotating flanges for an easier adapting to the piping's counter- flanges so avoiding useless mechanical stress on the bellow.

Tests according to ISO 10380

According to the Directive 97/23/EC (PED directive)

TECHNICAL DATA

- Use: gases of the 3 families and air
- Threaded male connections Rc: (DN 15 ÷ DN 50) according to EN 10226
- On request threaded female connections (VDJF)
- Flanged connections PN 16: (DN 40 ÷ DN 250) according to ISO 7005
- Max. valve working pressure: 3 bar
- Valve environment temperature: -40 ÷ +80 °C

fig. 1

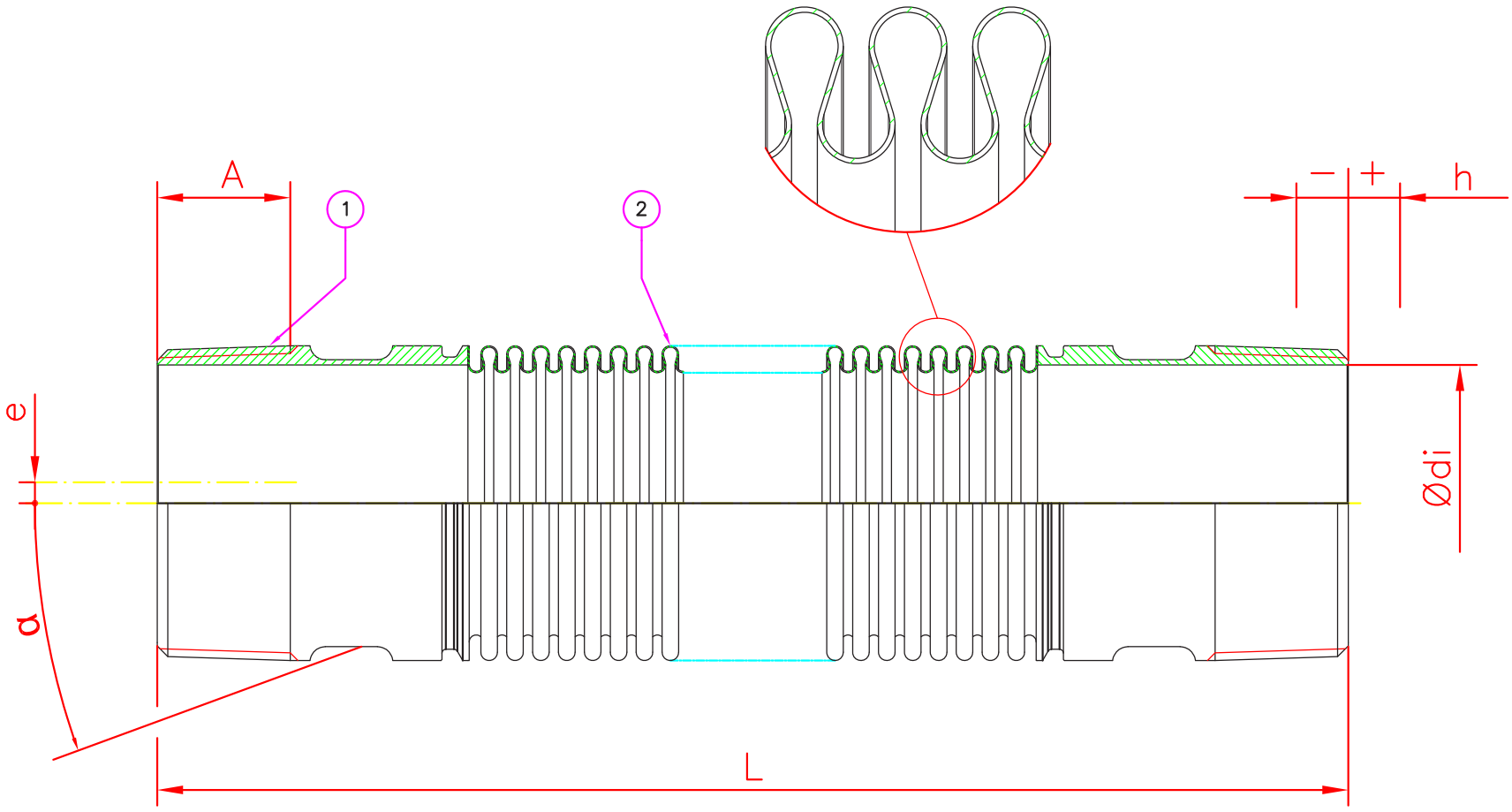

Codice Code	Attacco Size	Lunghezza Lenght	Lunghezza filetto Thread lenght	Diametro interno Internal diameter	Movimento assiale Axial movement	Movimento laterale Lateral movement	Movimento angolare Angular movement
		L	A	Ødi	h±	e±	α±
	[DN]	[mm]	[mm]	[mm]	[mm]	[mm]	[°]
VDJ02	Rc 1/2"	145±5	15	16	10	8	30
VDJ03	Rc 3/4"	150±5	16,3	21	10	8	30
VDJ04	Rc 1"	165±5	19,1	27	10	8	30
VDJ05	Rc 1"1/4	165±5	21,4	35,2	12	12	30
VDJ06	Rc 1"1/2	210±5	21,4	41,2	15	12	30
VDJ07	Rc 2"	230±5	25,7	53	15	12	30

fig. 1

1. Filettatura maschio
2. Soffietto

fig. 1

1. Male threading
2. Bellow

fig. 2

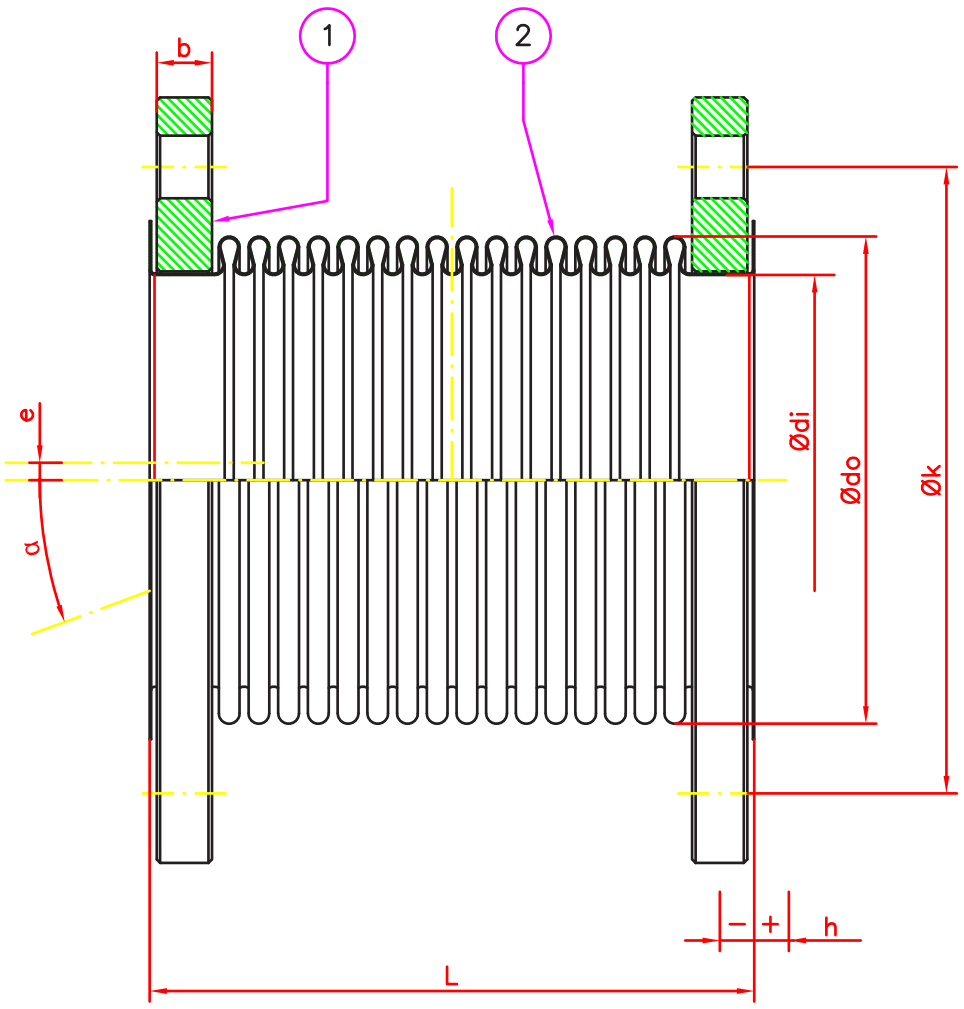

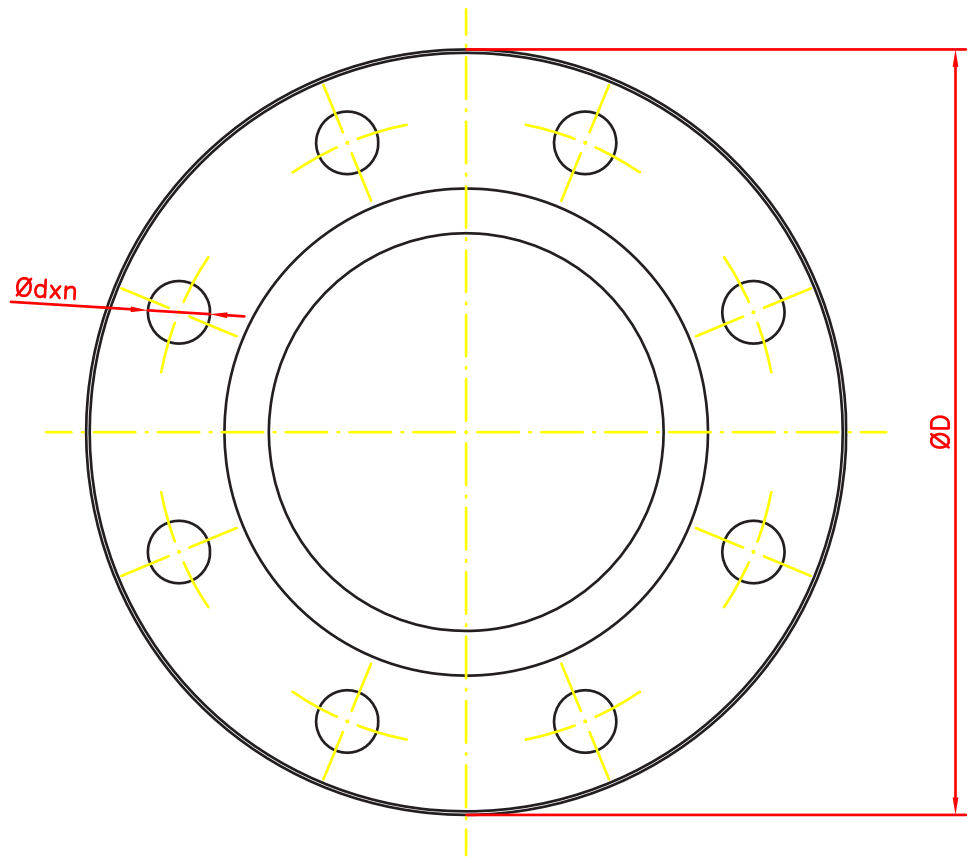

Codice Code	Attacco Size	Lunghezza Lenght	Movimento assiale Axial movement	Movimento laterale Lateral movement	Movimento angolare Angular movement	FLANGE GIREVOLI (1) ISO 7005 PN16 FLOATING FLANGES (1) ISO 7005 PN16				SOFFIETTO (2) BELLOW (2)			
		L	h±	e±	α	ØD	Øk	b	Ødxn	ØDi	Ødo	Spessore Wall thickness	Numero di rivoluzioni Number of convolution
	[DN]	[mm]	[mm]	[mm]	[°]	[mm]	[mm]	[mm]	[mm×n]	[mm]	[mm]	[mm]	[n]
VDJ40	DN 40	135	15	12	20	150	110	14	Ø 18x4	48,3	61	0,30	20
VDJ50	DN 50	155	15	12	20	165	125	14	Ø 18x4	60,3	76	0,40	18
VDJ65	DN 65	155	20	13	19	185	145	14	Ø 18x4	76,1	95	0,40	18
VDJ80	DN 80	165	25	15	19	200	160	16	Ø 18x8	88,9	111	0,40	14
VDJ100	DN 100	175	35	17	18	220	180	16	Ø 18x8	114,3	140	0,40	15
VDJ125	DN 125	195	35	15	15	250	210	18	Ø 18x8	139,7	165	0,40	15
VDJ150	DN 150	200	35	15	15	285	240	18	Ø 23x8	168,3	200	0,50	13
VDJ200	DN 200	220	35	13	12	340	295	20	Ø 23x12	219,1	251	0,50	14
VDJ250	DN 250	225	25	8	9	405	355	22	Ø 27x12	273	305	0,60	11

fig. 2

1. Flangia
2. Soffietto

fig. 2

1. Flange
2. Bellow

INSTALLAZIONE

Si raccomanda di leggere attentamente il foglio di istruzioni a corredo di ogni prodotto.

ATTENZIONE: le operazioni di installazione/manutenzione devono essere eseguite da personale qualificato.

- E' necessario chiudere il flusso del gas prima dell'installazione.
- Verificare che la pressione di linea **NON SIA SUPERIORE** alla pressione massima dichiarata sull'etichetta del prodotto.
- Possono essere installati in qualsiasi posizione senza che ne venga pregiudicato il corretto funzionamento.
- Durante l'installazione evitare che detriti o residui metallici penetrino all'interno dell'apparecchio. Devono essere evitati tensionamenti, torsioni, forzature sul soffietto e allungamenti superiori ai valori indicati in tabella.
- Assemblare l'apparecchio sull'impianto con tubi e/o raccordi le cui filettature/flangiature siano coerenti con la connessione da assemblare.
- Se l'apparecchio è filettato controllare inoltre che le lunghezze delle filettature siano appropriate in modo da non danneggiare nessun apparecchio in fase di avvitamento.
- In ogni caso dopo l'installazione verificare la tenuta dell'impianto.

Le suddette operazioni devono essere eseguite esclusivamente da tecnici qualificati.

INSTALLATION

It is always important to read carefully the instruction sheet of each product.

WARNING: all installation/maintenance tasks must be carried out by skilled staff.

- The gas supply must be closed upstream the installation.
- Check that the line pressure **DOES NOT EXCEED** the maximum pressure stated on the product label.
- They can be installed in any position without compromising the correct working.
- During installation take care not to allow debris or scraps of metal to enter the device. Must be avoided tensions, forcings, twists on the bellow or elongations higher than values stated on the table.
- Be sure to mount it on the plant with pipes and/or connections having the proper threads/flanges in according with the plant ones.
- If the device has threaded connections, therefore, check that the thread's lengths are the right one to avoid any damage to the device during the assembling.
- Always check that the system is gas-tight after installation.

The above-said operations must be carried out only by qualified technicians.